ROPOX
Better ways to better days

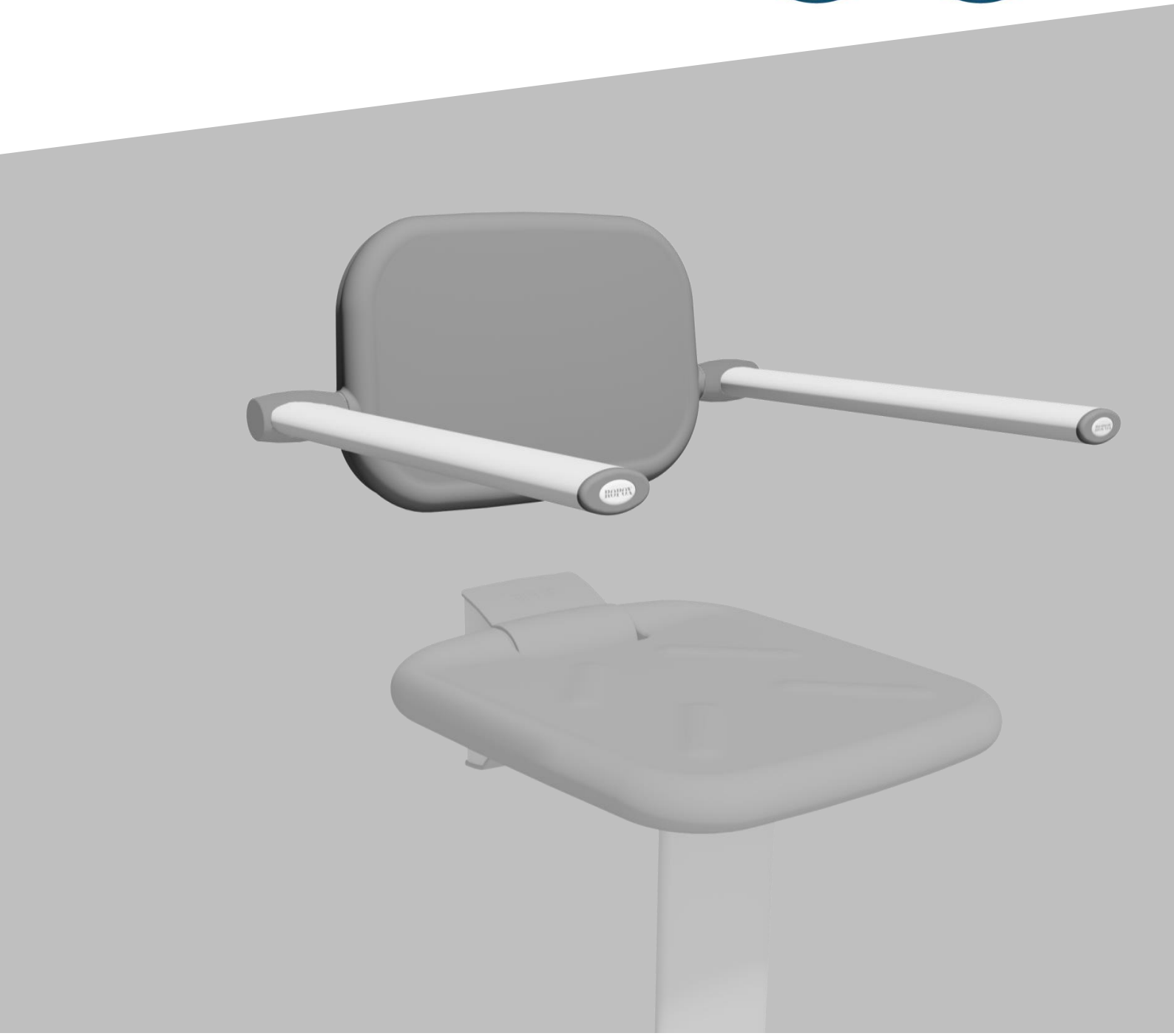

Ropox Rygstøtte

Brugermanual

Denne manual skal altid ledsage produktet

PDF 6080 / Rev 001

Indholdsfortegnelse

Produktinformation *3*
Varianter 3
Teknisk data *4*
Målskitser 4
Brugsinstruktion *5*
Anbefalinger 5
Vedligeholdelse *6*
Efterspænding af armstøtter 6
Rengøring 6
Fejlfinding 8
Affaldshåndtering 8
Faktorer, som påvirker produktets funktion 8
Mærkning *9*
Label 9
Symboloversigt: 9
Reservedele *10*
Tilkøb *10*
Reklamationer *111*

Produktinformation

Det er vigtigt at læse denne manual inden ibrugtagning.

Produkt:	Ropox Rygstøtte
Producent:	Ropox, DK-4700 Næstved, Tel. +45 55 75 05 00
Anvendelsesområde:	Rygstøtten er designet til at give ekstra komfort og støtte til Ropox Bruseklapsæde. Ryggen og sædet kan benyttes i private hjem, plejecentre eller tilsvarende institutioner. Ryggen findes i to varianter; med og uden armstøtter.

Varianter

40-43030 Ropox Rygstøtte

40-43025 Ropox Rygstøtte med armstøtter

Teknisk data

Armstøttebredde	500mm
Materialer	Ryg: Polyurethan (PUR) skum Vægunit: Rustfri stål, Nylon Armstøtte: Aluminium, rustfri stål, PA 6.6
Overfladebehandling:	Rustfri stål: Pulverlakeret, hvid RAL 9010 mat
Maks. belastning:	Testet i henhold til DS/ISO 17966 er den maksimale brugervægt fastsat til 50kg pr. arm

Dette produkt er CE-mærket og forsikres derved at være i overensstemmelse med de grundlæggende krav vedrørende funktion og sikkerhed med det aktuelle Maskindirektiv. Alle varianter af Ropox Rygstøtte er i fremstillet i henhold til relevante krav i Direktiv 93/42/EEC vedrørende medicinsk udstyr, og ligger alle i laveste risikoklasse 1. Se separat CE erklæring side 14.

Målskitser

40-43030 Ropox Rygstøtte

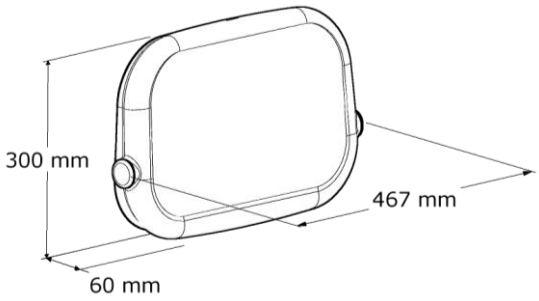

40-43025 Ropox Rygstøtte med armstøtter

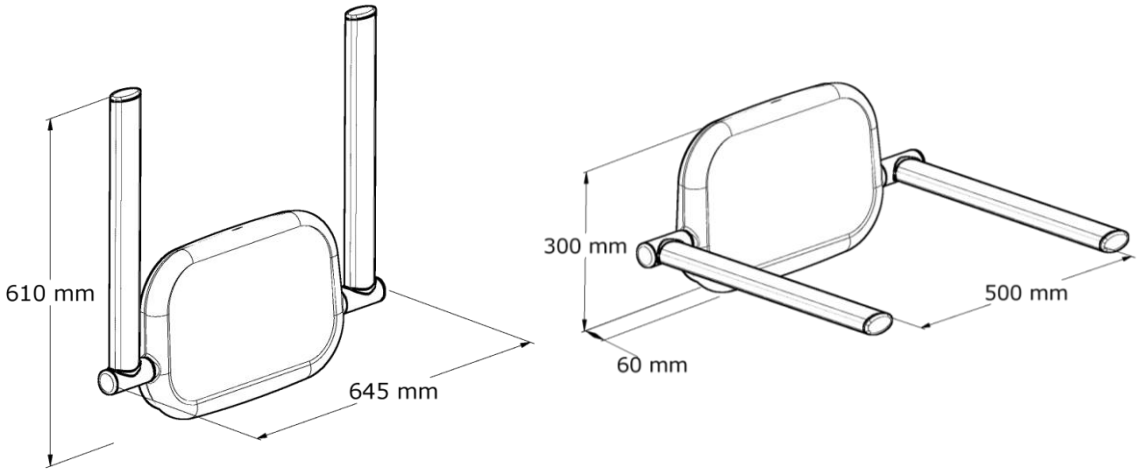

Anbefalinger

For at sikre optimal udnyttelse af Ropox Rygstøtte og Armstøtternes funktioner samt for at undgå ulykker er det vigtigt at forholde sig til disse grundlæggende sikkerhedsprocedurer.

- Vær opmærksom på at de integrerede armstøtter er designet til at kunne klare en lastpåvirkning på 50 kg. Dette sikrer støtte ved normal brug. Vær opmærksom på at man derved ikke bør sætte sig på armstøtterne, hvis man vejer mere end de 50 anbefalede kilo!

Vedligeholdelse

Ropox Rygstøtte og armstøtter er vedligeholdelsesfri. Af sikkerhedsmæssige hensyn anbefales det dog jævnligt at efterse alle montageskruer og bevægelige dele for at sikre, at fastspændingen på væggen er i orden og sikker.

Efterspænding af armstøtter

Armstøtterne er forspændt ved modtagelse til at kunne placeres i en vilkårlig vinkel. Graden af denne forspænding kan let justeres hvis dette ønskes ved brug af unbrako-nøgle.

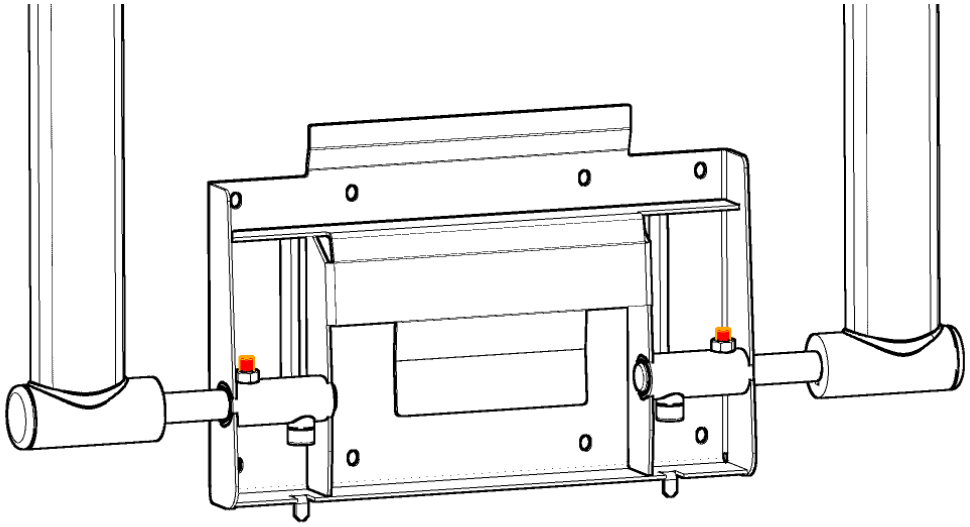

Rengøring

Benyt ikke højtryksrenser til rengøring af dette produkt.
Der anvendes blot en blød klud eller svamp med almindeligt maks. 60 °C varmt sæbevand (pH 7).
Rengør altid rygstøtten og armstøtterne efter brug for at forhindre snavs i at sætte sig fast på overfladerne.

Vigtigt:
Benyt ikke skurepulver eller andre slibende midler, da de vil ridse overfladerne.
Benyt heller ikke spidse eller skarpe rengøringsredskaber. Stærk syre eller alkaliske produkter må ikke anvendes.

Undgå at rygstøtten kommer i kontakt med **jod** da dette kan give misfarvninger.

For ryggens modstandsdygtighed over for øvrige kemiske stoffer se følgende skema:

Chemical Resistance of PUR (Polyurethane)

Substance	Concen-tration (%)	Classification of requirement
Aceton		○
Alums		○
Aluminium chloride	10	◕
Formic acid	30	○
Ammonia	10	●
Ammonium carbonate		○
Ammonium chloride		◕
Aniline		○
ASTM-Oil I		●
ASTM-Oil II		●
ASTM-Oil III		●
ASTM-Fuel No. I		●
ASTM-Fuel No. II		◑
ASTM-Fuel No. III		◑
Benzene		○
Brake fluid ATE		○
Butanol		○
Butyl acetate		○
Calcium chloride	40	◕
Chlorobenzene		○
Chloroform		○
Chloroprene		○
Chromic acid		○
Cyclohexan		◑
Cyclohexanon		○
Diethylether		●
Diethylprestone		●
Diesel oil		◕
Dimethylformamide		○
Ferric-III-chloride	10	◕
Acetic acid 20–80	10	◑
Ethanol	100	◑
Ethyl ether		◑
Ethylacetate		○
Ethylencloride		◕
Freon 12		◑
Freon 22		◑
Hydraulic oil SAE 90		◑*
Glycerin		●
Glycol		●
Isopropanol		○
Potash lye	10	●
Bichromate of potash		◕
Potassium nitrate		◕
Potassium permanganate		○
Kerosene		●

Substance	Concen-tration (%)	Classification of requirement
Magnesium chloride	30	◕
Methanol	< 5	◑
Mythyl acetate		○
Mythyl chloride		○
Methylethylketon		◑
Mythylglycol		○
Mythylglycolacetate		○
Lactic acid	10	○
Mineral oil		◑*
Motor oil		○
Sodium chloride	10	◕
Sodium perchlorate solut.		●
Soda lye	10	●
Olive oil		●
Ozone		●
Paraffin oil		●
Perchlore ethylene		○
Petroleum ether		●
Petroleum		◕
Vegetable oils		●
Vegetable fats		●
Phosphoric acid	50	○
Nitric acid	30	○
Hydrochlorid acid, concen.		○
Cutting oil		◑*
Carbon disulfide		○
Sulfuric acid	30	●
Sea water		●
Silver salts	20	●
Tetrachloroethylene		○
Carbon tetrachloride	100	○
Tetrahydrofuran		○
Toluene		○
Trichlorethylene		○
Tataric acid	< 10	●
Xylon		○

resistant ●
vastly resistant ◕
conditionally resistant ◑
not resistant ○
*for individual case, please verify

The information mentioned in this summary is given to the best of our own knowledge and based upon our long standing experience. But we would like to direct your attention to the fact, that the information is given without obligation. A final judgement can only be made in practice.

HELUKABEL

Fejlfinding

Fejl	Mulige grunde / løsninger
Armstøtterne hænger ikke vandret, når disse er nedklappet	Den anbefalede max belastning på armen er overskredet. Armene og vægbeslag har taget varig skade. Kontakt Ropox for ny komplet ryg og armstøtter.
Skumryggen sidder løst	Undersøg at ryggen er monteret korrekt. Se montage vejledning.

Affaldshåndtering

Det brugte udstyr skal bortskaffes i henhold den nationale lovgivning. Vi anbefaler at adskille produktet mest muligt, således at så meget som muligt kan genbruges. Eksempel på grupper, som dette produkt kan sorteres i: Aluminium (armstøtter) og rustfristål (vægbeslag) for sig, plastik og PUR-skum.

Faktorer, som påvirker produktets funktion

Temperatur:	0 °C til 50 °C
Relativ luftfugtighed:	5% til 85% ikke-kondenserende

Mærkning

Label

Hvert Ropox Rygstøtte og armstøtter har sin egen label som vist. Denne label indeholder vigtig information, som skal opgives ved henvendelse til leverandøren.

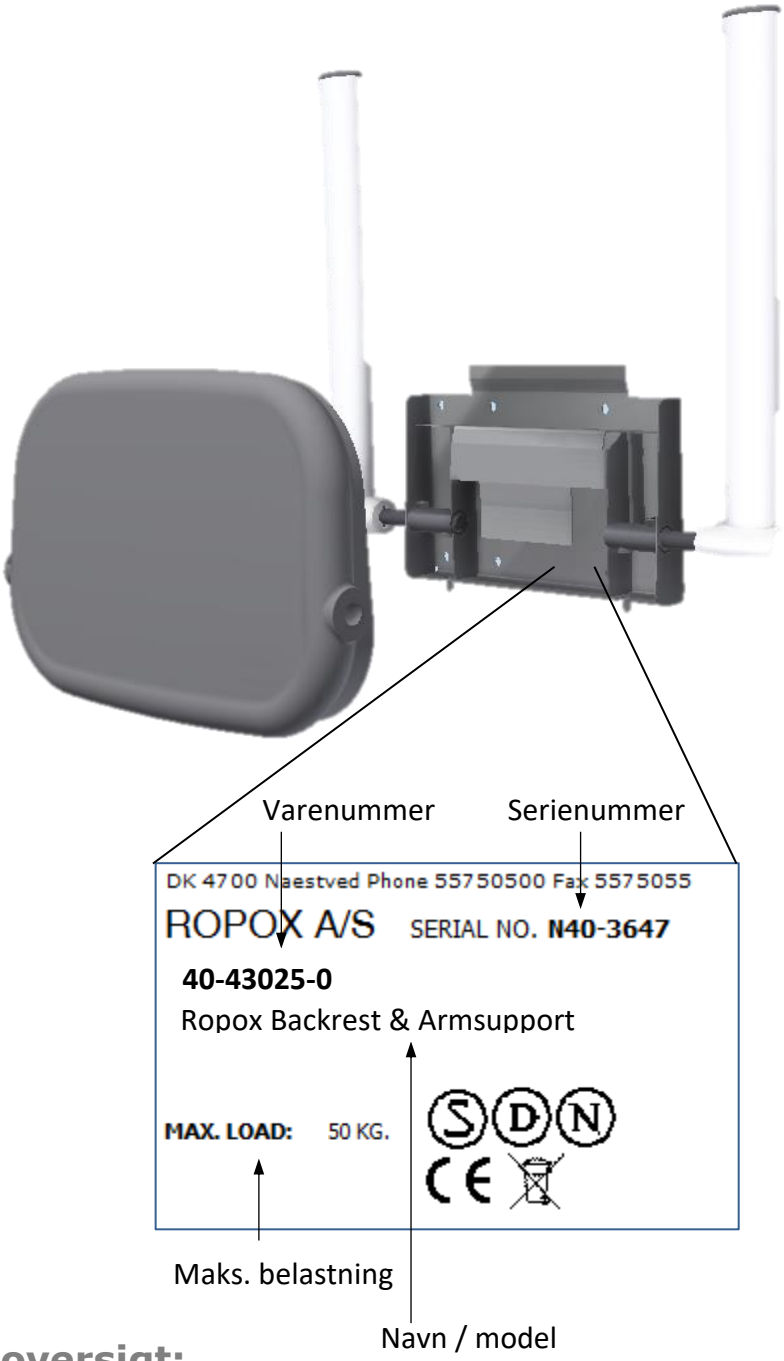

Symboloversigt:

Brugermanualen skal gennemlæses inden brug.

Affald skal sorteres – om muligt til genbrug.

CE-mærkning. Dette produkt opfylder kravene til General Safety and Functionality i de relevante EU-direktiver og standarder.

Reservedele

Gængse reservedele

40*43025-023 PUR rygstøtte

Tilkøb

Armstøtterne er kompatible med det specialdesignede beslag der gør det nemmere at rejse sig fra, eller sætte sig på, sædet.

40-40925 Rejse/sættebeslag

Reklamationer

Se venligst Generelle Salgs- og Leveringsbetingelser på www.ropox.com

Ropox A/S
Ringstedgade 221
DK – 4700 Naestved
Tel.: +45 55 75 05 00 Fax.: +45 55 78 05 50
E-mail: info@ropox.dk
www.ropox.dk