Dele og komponenter

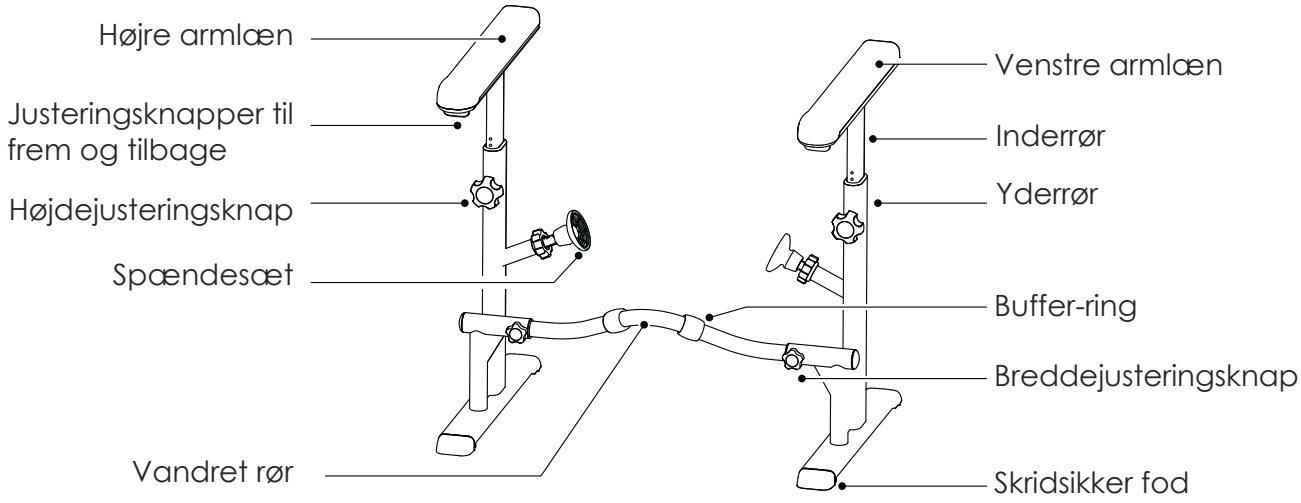

Stykliste

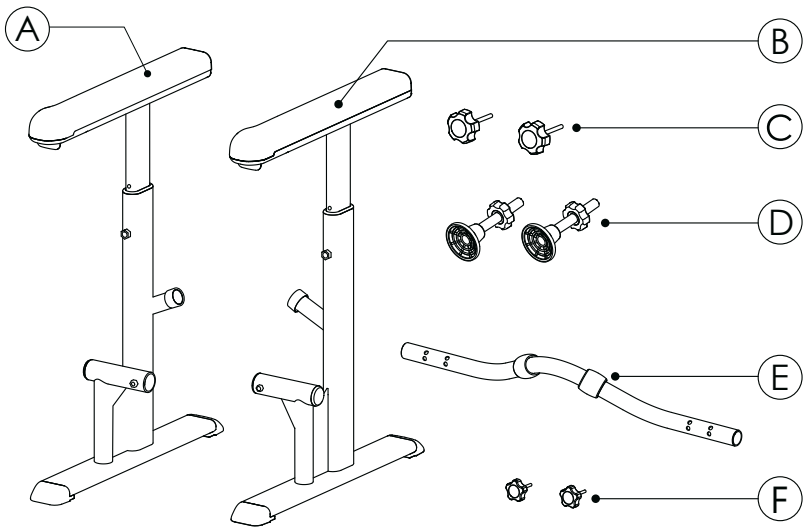

Nr.	Delens navn	Antal
A	Højre bundramme	1
B	Venstre bundramme	1
C	Højdejusteringsknap	2
D	Spændesæt	2
E	Vandret rør	1
F	Breddejusteringsknap	2

Produktmål

